Technologiczny schemat podłączenia urządzenia do uzdatniania wody EuroClean KEUV – TV03

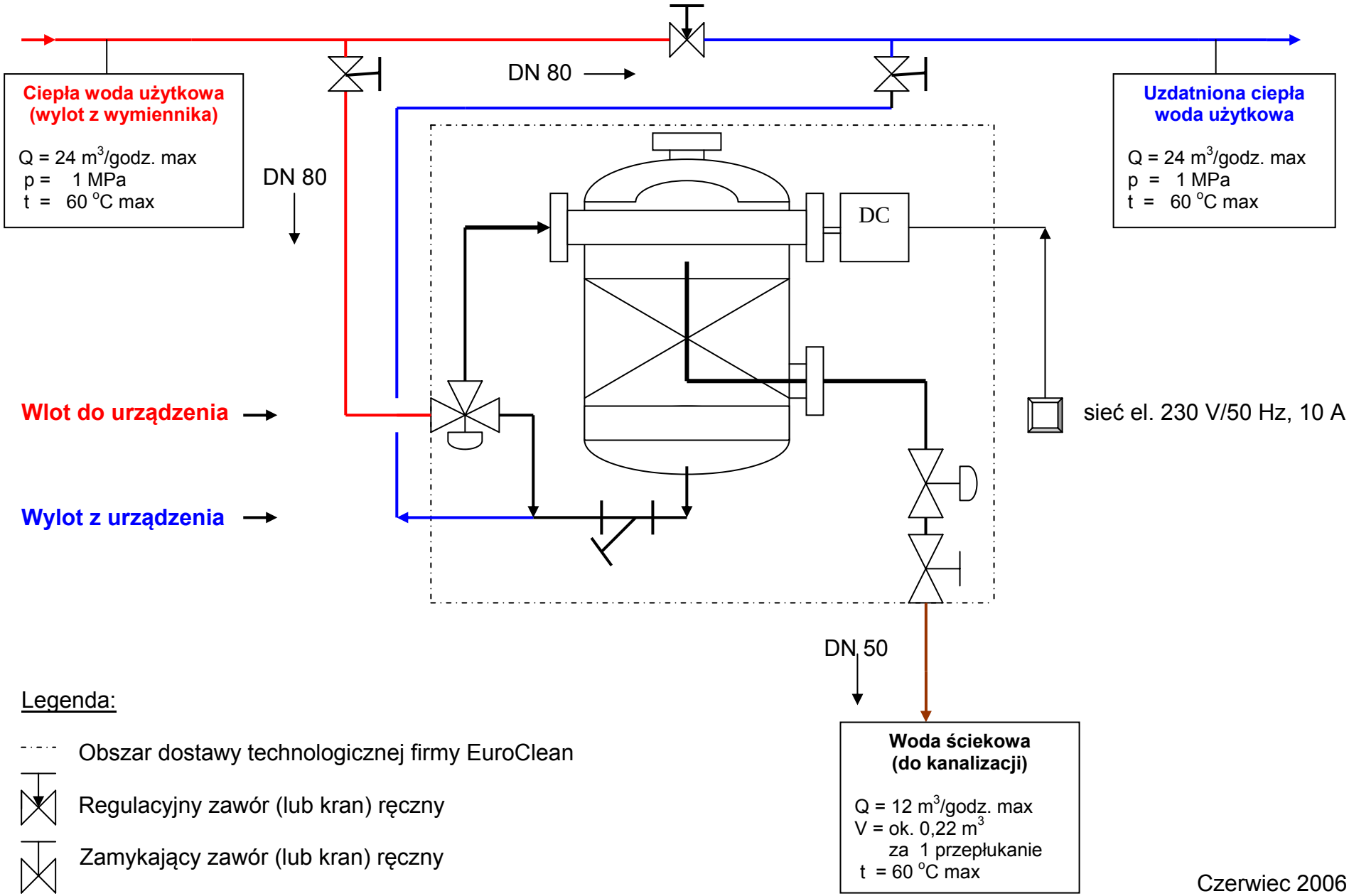

Legenda:

- Obszar dostawy technologicznej firmy EuroClean
- Regulacyjny zawór (lub kran) ręczny
- Zamykający zawór (lub kran) ręczny

Czerwiec 2006